Регулятор освещенности

KE702F

Описание

Регулятор освещенности (фотореле) предназначен для управления электронными исполнительными устройствами. Это может быть автоматическое включение освещения, противопожарной сигнализации, оборудования фотолаборатории. Имеется возможность управлять мощными осветительными приборами.

Характеристики

Напряжение питания..... 9...12 В стаб.

Ток потребления в режиме ожидания.....4 мА в режиме срабатывания.....40 мА

Монтажная схема

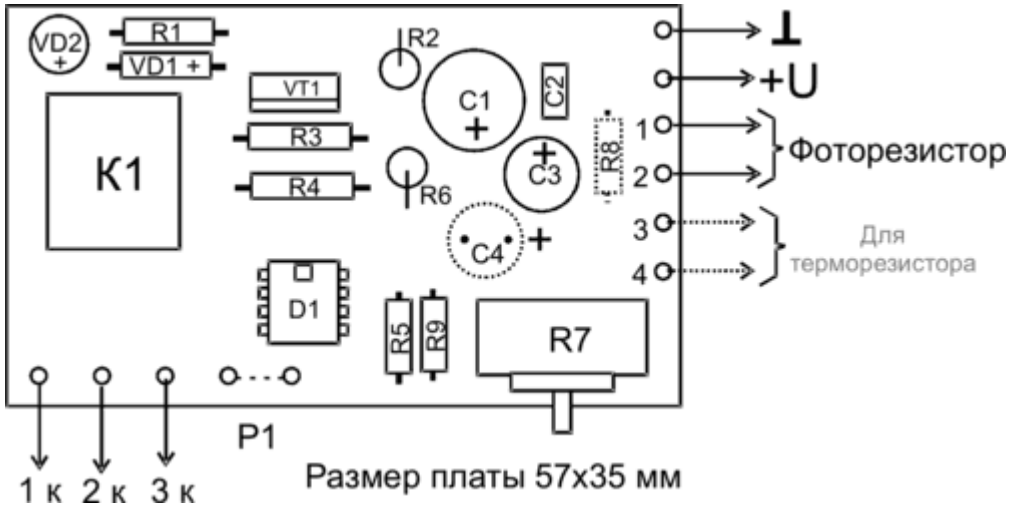

Принципиальная схема

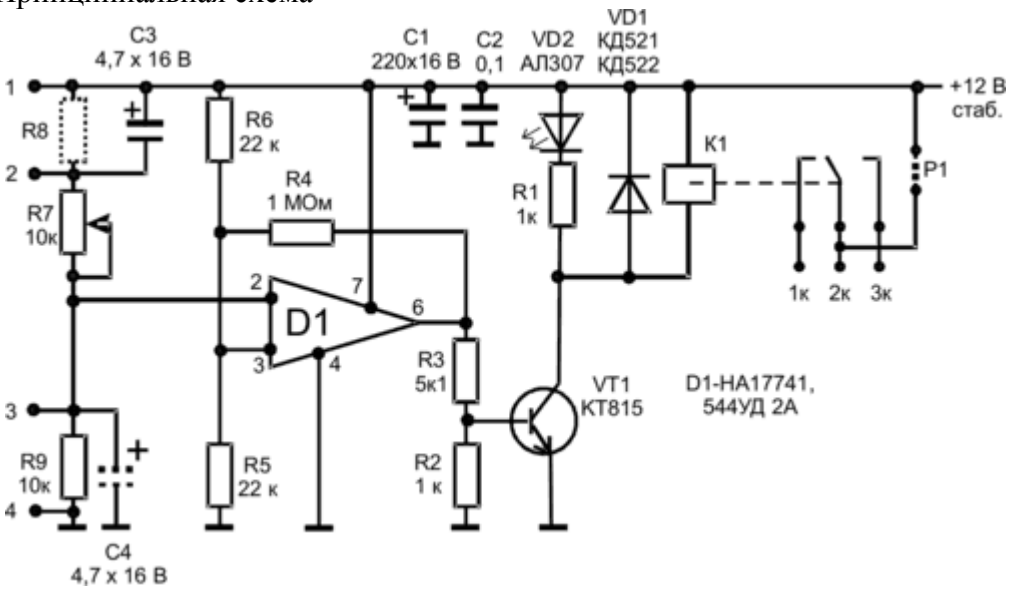

Данная схема легко трансформируется в регулятор температуры (термо-реле КЕ702Т). Для этого необходимо конденсатор С3 переместить на место С4, а резистор R9 на место R8. В гнезда 3, 4 подключается терморезистор. Внимание: не допускается одновременное использование платы в режиме регулятора температуры и освещенности.